納入仕様書／完成図

単位　mm

品　番	使用する サンフレキROBO 附属品	接続できる サンフレキ		φA	L	重量 (g)
NTGP16	全てのN型附属品に使用できます	NT	16	20.2	7.7	
NTGP20			20	24.6	9.0	
NTGP25			25	29.8	9.6	
NTGP32			32	36.6	10.5	
NTGP40			40	44.8	11.4	
NTGP50			50	54.9	12.2	
NTGP63			63	62.5	14.2	

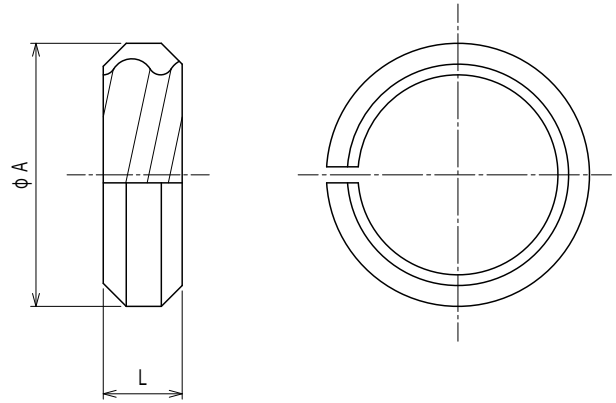

注1．サンフレキNTをN型附属品に接続するためのグランドパッキンです。
2．品番は，次のとおりです。

NT　GP　20
- 20：接続できるサンフレキNTの呼び：＃20
- GP：グランドパッキン
- NT：サンフレキの附属品　NT型

3．色調は肌色です。
4．本製品には石綿を使用しておりません。
5．本製品はRoHS対応商品です。

No.	部品名	個数	材質	処理・摘要
1	グランドパッキン	1	PE	

株式会社 三桂製作所 技術部 SANKEI	品名	サンフレキの附属品 NT型 グランドパッキン	三角法	承認	吉元
			訂正回数	審査	吉元
			1	設計	三宅
日付 2022.12.01	型式	NTGP	図番	4SFS2403	