納入仕様書／完成図

単位mm

品　番	接続ケイフレックス品番	適応するケーブル最大外径	袋ナット 対角距離 φA	袋ナット 二面巾	ロックナット 対角距離 φC	ロックナット 二面巾	φd	締付後 G	H	φI	L_1	L_3	接続ねじ JIS B 0202 φS_1	接続ねじ JIS B 0202 呼び
KM45OG 10	※ 10	8	27.5	24.9	30.0	26	10.5	27	10.9	8.5	8.0	6.0	20.9	G1/2
KM45OG 12	※ 12	10	30.4	27.5	30.0	26	12.8	31	12.6	10.8	8.0	6.0	20.9	G1/2
KM45OG 16	※ 16	13	34.2	31.0	30.0	26	14.3	27	15.9	14.3	8.0	6.0	20.9	G1/2
KM45OG 22	※ 22	18	41.5	37.8	37.0	32	20.2	29	17.4	19.3	8.0	7.0	26.4	G3/4

※KMS, KMV, KPF, KIC, KIH, KIV, KMEC, KPBF, KUU, KCS, KMB, KIB, KM, KI

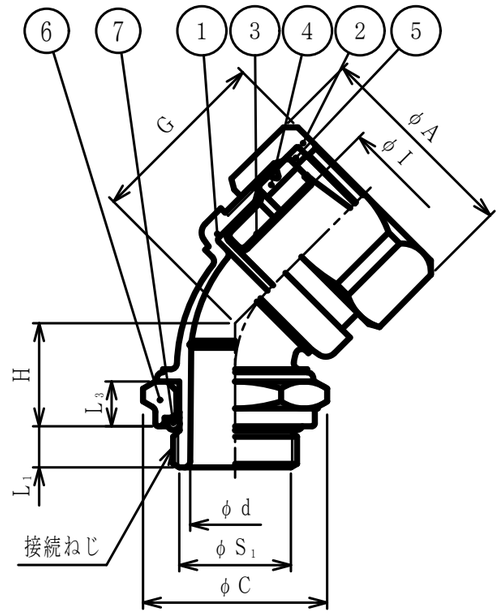

注1．ビニル被覆ケイフレックスをType KMSをリミットスイッチ等のめねじに接続するための，45°形の管用平行ねじ付き亜鉛合金ダイカスト製コネクタです。

2．品番は，次のとおりです。

KM 45 O G 22

- 22：接続できるケイフレックスの呼び：#22
- G：管用平行ねじ付き
- O：めねじ接続用コネクタ
- 45：45°形
- KM：ケイフレックスの附属品　KM型

3．本製品は，石綿を使用しておりません。

4．本製品は，RoHS対応商品です。

No.	部品名	個数	材質	処理・摘要
7	Oリング	1	NBR	
6	ロックナット	1	ZDC2	電気亜鉛めっき
5	ワッシャ	1	PA	
4	グランドパッキン	1	NBR	
3	フェラル	1	SPCE	電気亜鉛めっき
2	袋ナット	1	ZDC2	電気亜鉛めっき
1	本　体	1	ZDC2	電気亜鉛めっき

株式会社 三桂製作所 技術部 SANKEI	品名	ケイフレックスの附属品 KM型 管用平行めねじ接続用 45°形コネクタ	三角法	承認	吉元
			訂正回数	審査	福本
			1	設計	辻口
日付 2022.12.01	型式	KM45OG	図番	4KFS1527	