納入仕様書／完成図

単位mm

品　番	接続できるケイフレックス	挿入できるケーブル最大外径	袋ナット 対角距離 φA	袋ナット 二面巾	φB	C	φd	G	締付後 H	φI	L1	ノックアウト接続ねじ JIS C 8305 呼び	ノックアウト接続ねじ JIS C 8305 φS1	重量 (g)
KM45BC 10	KMS KMV KPF KIC KIH KIV KMEC KPBF KUU KCS KMB KIB KM KI 10	8	27.5	24.9	26.5	26	10.5	6.9	27	8.5	10.0	CTC 19	19.1	70
KM45BC 12	12	10	30.4	27.5	27.5	26	12.8	8.6	31	10.8	10.0	CTC 19	19.1	76
KM45BC 16	16	12	34.2	31.0	29.0	26	13.1	11.9	27	14.3	10.0	CTC 19	19.1	95
KM45BC 22	22	17	41.5	37.8	35.5	34	20.2	12.4	29	19.3	12.0	CTC 25	25.4	121
KM45BC 28	28	23	48.3	45.3	42.5	41	24.6	14.5	33	24.9	14.0	CTC 31	31.8	189
KM45BC 36	36	30	58.8	55.2	50.0	49	30.8	18.6	39	34.5	14.0	CTC 39	38.1	281
KM45BC 42	42	37	66.8	62.4	61.0	65	38.5	21.7	43	38.2	16.0	CTC 51	50.8	422
KM45BC 54	54	49	80.0	74.8	74.0	79	49.5	25.0	49	49.5	16.0	CTC 63	63.5	604
KM45BC 70	70	59	92.4	89.6	87.9	93	64.3	23.1	60	60.6	31.0	CTC 75	76.2	1580

注1．ビニル被覆ケイフレックスをボックス類のノックアウトに接続するための，45°形の薄鋼電線管ねじ付き亜鉛合金ダイカスト製コネクタです。

2．品番は，次のとおりです。

KM 45 B C 22
- 22：接続できるケイフレックスの呼び：＃22
- C：薄鋼電線管ねじ付き
- B：コネクタ
- 45：45°形
- KM：ケイフレックスの附属品　KM型

3．KM45BC10～＃54のグランドパッキンの材質はNBR。＃70の材質はTPEです。

4．本製品には，石綿を使用しておりません。

5．本製品は，RoHS対応商品です。

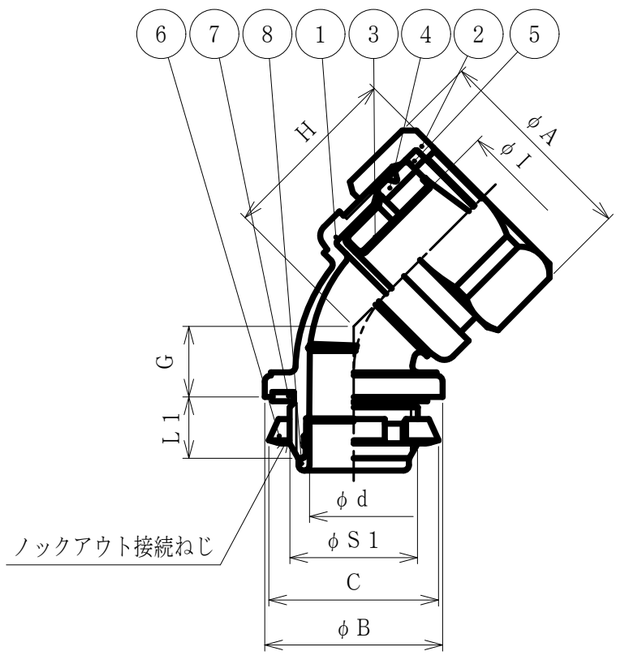

KM45BC10～＃54

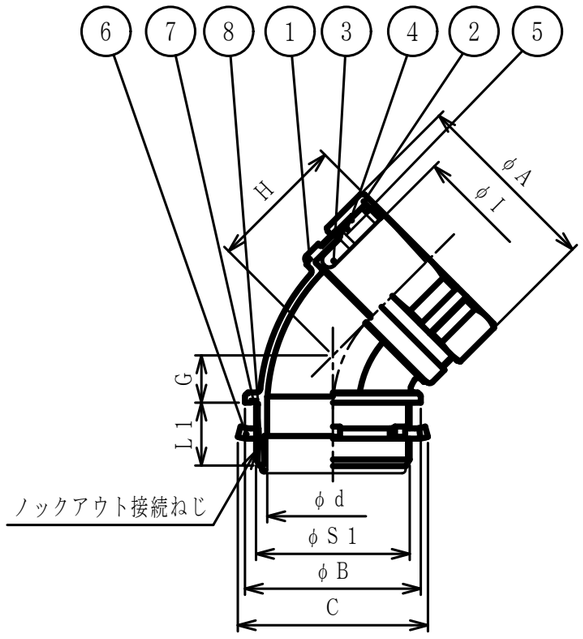

KM45BC70

No.	部　品　名	個数	材　質	処　理　・　摘　要
8	インシュレータ	1	PA	
7	シートパッキン	1	NBR	
6	ロックナット	1	SPHC	電気亜鉛めっき
5	ワッシャ	1	PA	
4	グランドパッキン	1	NBR／TPE	
3	フェラル	1	SPCE	電気亜鉛めっき
2	袋ナット	1	ZDC2	電気亜鉛めっき
1	本　体	1	ZDC2	電気亜鉛めっき

株式会社 三桂製作所 技術部 SANKEI	品名	ケイフレックスの附属品 KM型 ノックアウト接続用薄鋼電線管ねじ付き 45°形コネクタ	三角法	承認	吉元
			訂正回数	審査	福本
			2	設計	辻口
日付	2022.12.01	型式	KM45BC	図番	4KFS1525