納入仕様書／完成図

単位mm

品　番	接続できる ケイフレックス		挿入できる ケーブル 最大外径	袋ナット 対角距離 φA	袋ナット 二面巾	φB	C	φd	G	H	φI	L1	L3	ノックアウト接続ねじ JIS C 8305 φS1	ノックアウト接続ねじ JIS C 8305 呼び	重量 (g)
K24BC10	KMV KMS KIV KIH KPF KIC KMEC KPBF KMB KIB	10	8	25.9	24.9	26.5	26	10.5	6.9	27	8.5	10	3.2	19.1	CTC19	
K24BC12		12	10	28.6	27.5	27.5	26	12.8	8.6	31	10.8	10	3.2	19.1	CTC19	
K24BC16		16	12	32.2	31.0	29.0	26	13.1	11.9	27	14.3	10	3.2	19.1	CTC19	
K24BC22		22	18	39.3	37.8	35.5	34	20.2	12.4	28	19.3	12	3.2	25.4	CTC25	
K24BC28		28	23	47.1	45.3	42.5	41	24.6	14.5	32	24.9	14	3.8	31.8	CTC31	
K24BC36		36	30	57.4	55.2	50.0	49	30.8	18.6	40	34.5	14	3.8	38.1	CTC39	
K24BC42		42	37	64.9	62.4	61.0	65	38.5	21.7	44	38.2	16	5.0	50.8	CTC51	
K24BC54		54	48	77.8	74.8	74.0	79	49.5	25.0	49	49.5	16	5.0	63.5	CTC63	
K24BC70		70	60	92.4	89.6	87.9	93	64.3	23.1	61	60.6	31	5.0	76.2	CTC75	

※ＫＰＢＦ１０は除く

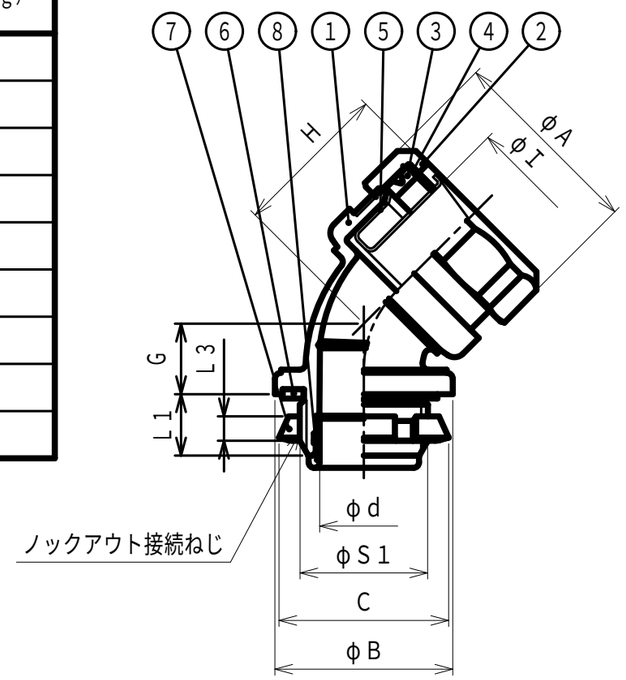

No.	部　品　名	個数	材　質	処　理　・　摘　要
8	インシュレータ	1	PA	
7	ロックナット	1	SPHC	電気亜鉛めっき
6	シートパッキン	1	NBR	
5	フェラル	1	SPCE	電気亜鉛めっき
4	ワッシャ	1	PA	
3	グランドパッキン	1	NBR	
2	袋ナット	1	ZDC2	電気亜鉛めっき
1	本　体	1	ZDC2	電気亜鉛めっき

注1．ビニル被覆ケイフレックスをボックス類のノックアウトに接続するための，
　　45°形の薄鋼電線管ねじ付き亜鉛合金ダイカスト製コネクタです。
2．品番は，次のとおりです。

K2　4　B　C　22

- 22：接続できるケイフレックスの呼び：＃22
- C：薄鋼電線管ねじ付き
- B：コネクタ
- 4：45°形
- K2：ケイフレックスの附属品　Ｋ２型

3．本製品には，石綿を使用しておりません。
4．本製品は，ＲｏＨＳ対応商品です。

株式会社 三桂製作所 技術部 SANKEI	品名	ケイフレックスの附属品 K2型 ノックアウト接続用薄鋼電線管ねじ付き 45°形コネクタ	三角法	承認	吉元
			訂正回数	審査	福本
			2	設計	辻口
日付	2022.12.01	型式	K24BC	図番	4KFS7775